POD | WOOD SINGLE

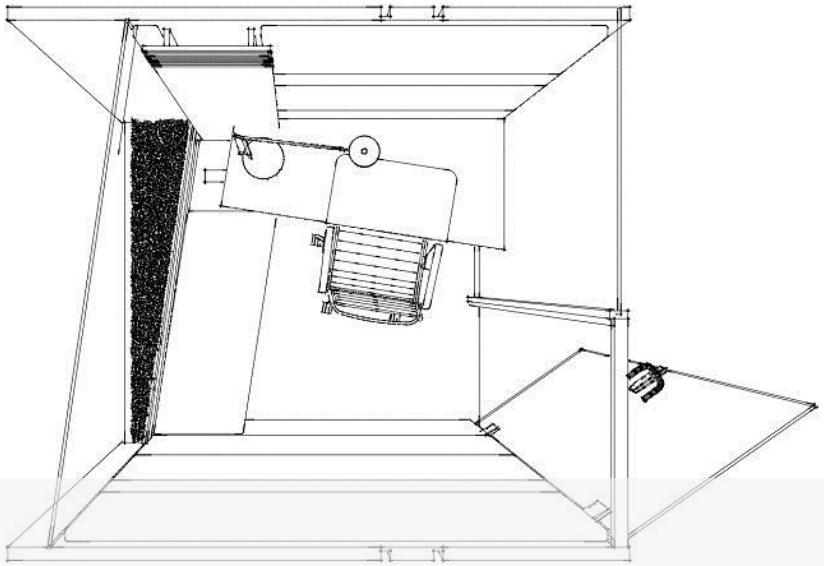

Wood single est zone de travail privée flexible pour un utilisateur, il est possible de l'utiliser toute la journée.

Possibilité de fermeture complète ou de verrouillage d'une zone avec fonction de ventilation réglable pour de meilleurs paramètres acoustiques et une plus grande confidentialité.

Un bureau avec un tapis en cuir noir crée un environnement idéal pour travailler toute la journée. Structure Epicea

Dimensions Largeur 1780 x Longueur 2000 x Hauteur 218